DE

WAMFLO®
VIBRATED

SILOENTSTAUBUNGSFILTER MIT VIBRATIONSREINIGUNG

3

ERSATZTEILKATALOG

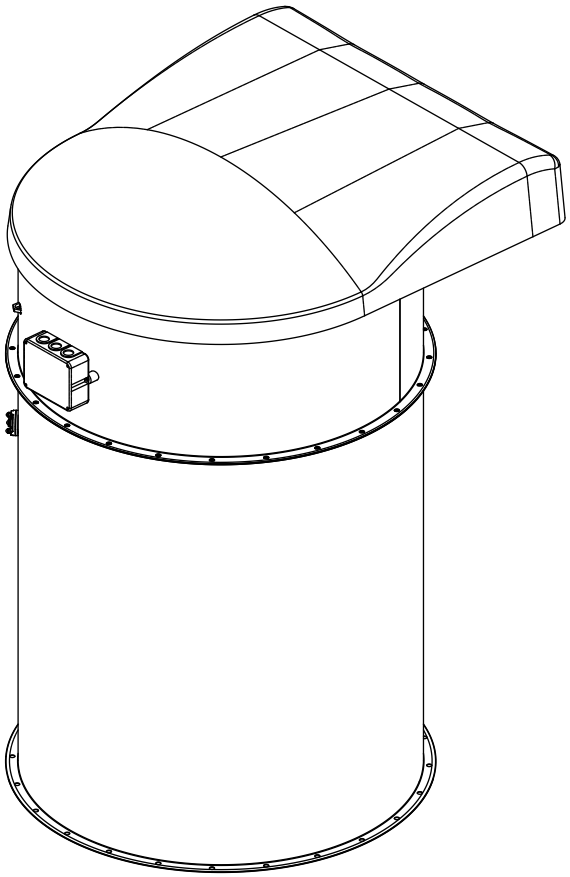

Handbuch Nr. FIL.WAMFLO_VIBRATED.--.R.A.0723.DE
Ausgabe: A Stand: Juli 2023

ÜBERSETZUNG DER ORIGINALANWEISUNGEN IN ENGLISCHER SPRACHE

WAMGROUP S.p.A.
Via Cavour, 338
41030 Ponte Motta
Cavezzo (MO) - ITALIEN

☎ + 39 / 0535 / 618111
fax + 39 / 0535 / 618226
e-mail info@wamgroup.com
internet www.wamgroup.com

WAMGROUP

WAM® AIR

Alle in diesem Katalog beschriebenen Produkte werden gemäß dem **Qualitätssystem der WAMGROUP S.p.A.** hergestellt.
Das im Juli 1994 gemäß der internationalen Norm **UNI EN ISO 9002** und auf die neueste Version der **UNI EN ISO 9001** erweiterte, zertifizierte Qualitätssystem der Firma gewährleistet, dass der gesamte Produktionsprozess von der Auftragsbearbeitung bis zum technischen Kundendienst nach Lieferung in kontrollierter Art und Weise erfolgt, so dass der Qualitätsstandard des Produkts gewährleistet ist.

Diese Veröffentlichung storniert und ersetzt alle früheren Ausgaben und überarbeiteten Fassungen.
Wir behalten uns das Recht vor, Änderungen ohne vorherige Information durchzuführen.
Dieser Katalog darf selbst auszugsweise nicht ohne das schriftliche Einverständnis der Herstellers vervielfältigt werden.

INHALTSVERZEICHNIS

1.0 ERSATZTEILE 1

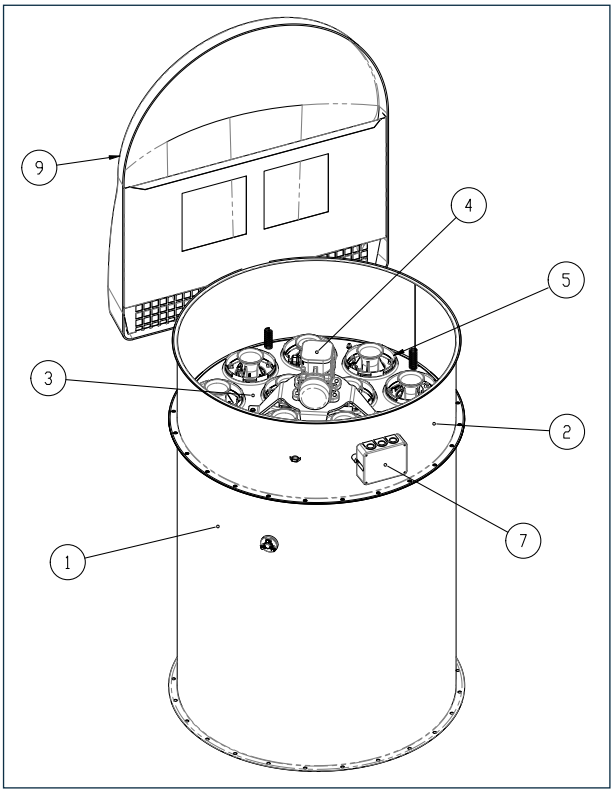

ARTIKEL	BESCHREIBUNG	WERKSTOFF	FINISH
1	Filtergehäuse	SS 304	2B (UNI EN 10888-2\4-1197)
2	Zusätzliches Gehäuse	SS 304	2B (UNI EN 10888-2\4-1197)
3	Dichtungsrahmen	Karbonstahl	Pulverbeschichtung RAL 7001
4	Vibrationsmotor	\	\
5	Filterelemente	PH/FP	\
7	Antriebsgehäuse	\	\
9	Abdeckung	Kunststoff	\

*** Gemäß UNI-EN 10088 (1997) / AISI (1974) / DIN 17440 (1985)**

PATRONEN



(Artikel 05)

KFNC	1	008	PH	3	V	C

1 H = 500
3 H = 900

Anz.
2 - 4 - 8 - 14 - 28

Filtermedium
PH

V vibrierend

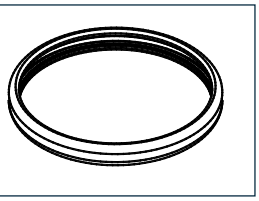

STD: 2099AA2VA (*)

* im Patronen-Satz enthalten

RUNDE SÄCKE

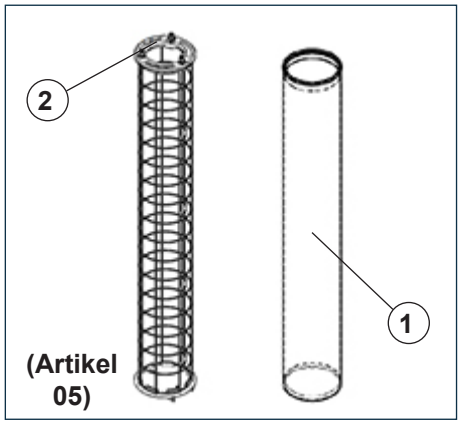

1	KFNM	6	008	FP	C

6 H = 1350

Anz.
4 - 8 -14 - 28

Filtermedium
FP

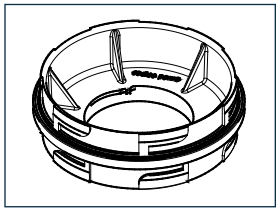

STD: 2099A9SZA
Antistatisch: 2099A9SZB

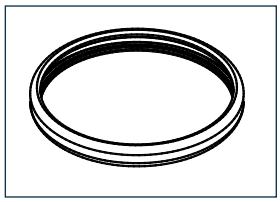

STD: 2099AA2VA

Käfige für Schläuche

2

H	Code
1350	KFCM135_

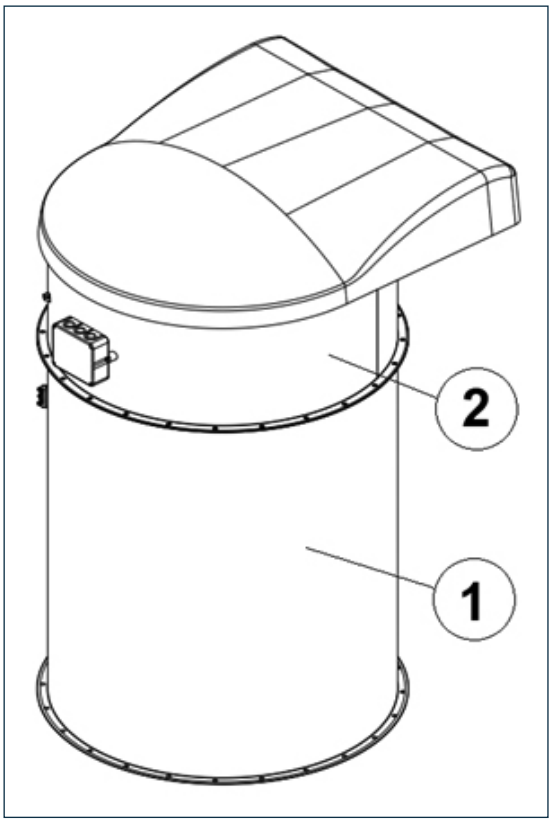

	ARTIKEL 1	ARTIKEL 2
FNC1V06PH	GBF1S3S20	GBF03V102
FNC2V12PH	GBF2S3S20	GBF03V202
FNC3V12PH	GBF3S1020	GBF03V302
FNC3V22PH	GBF3S3S20	GBF03V302
FNC4V44PH	GBF4S3S20	GBF03V402
FNM1V02FP	GBF1S4S20	GBF03V102
FNM2V05FP	GBF2S4S20	GBF03V202
FNM3V08FP	GBF3S4S20	GBF03V302
FNM4V16FP	GBF4S4S20	GBF03V402

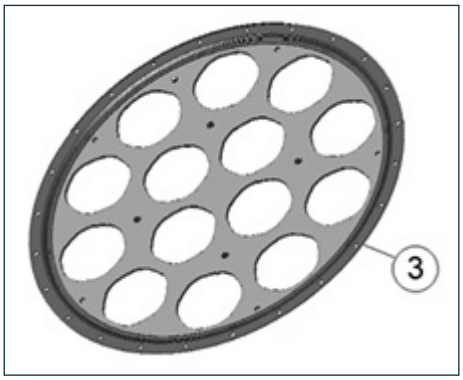

(Artikel 3)	
Durchm.	**Code**
D.400	GPFV1C1
D.600	GPFV2C1
D.800	GPFV3C1
D.1000	GPFV4C1

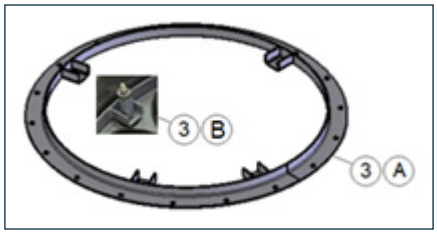

Artikel 3 A	
Durchm.	**Code**
D.400	378006919
D.600	378006920
D.800	378006682
D.1000	378006921

Artikel 3 B		
Durchm.	**Code**	**Menge**
D.400	13006090 A	3
D.600		4
D.800		5
D.1000		8

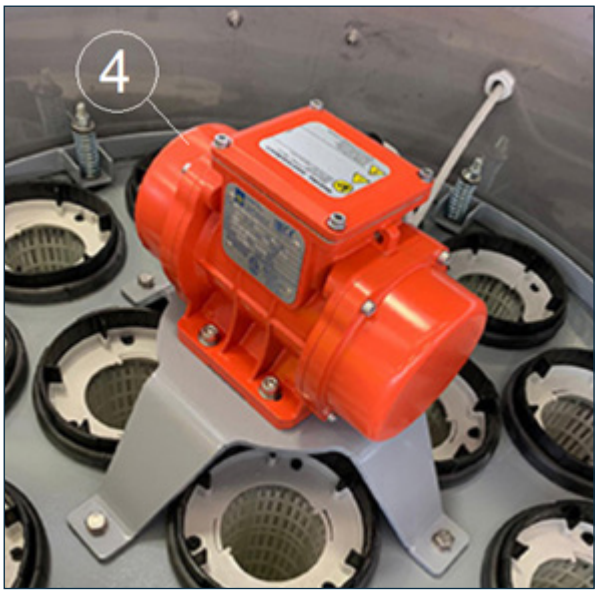

Artikel 4		
Durchm.	**Code**	**Typ**
D.400	E200060J0001	MVE 60/3
D.600	E200100J0001	MVE 100/3
D.800	E200200J0001	MVE 200/3
D.1000	E200200J0001	MVE 200/3



Artikel 7	
Durchm.	**Code**
D.400	GTF031VP00
D.600	GTF032VP00
D.800	GTF033VP00
D.1000	GTF034VP00

Artikel 6
13006360 A